ACCESS EQUIPMENT®

FALLPROTEC

Height Safety Products

2011 / 2012

www.fallprotec.com

www.fallprotec.com

ACCESS EQUIPMENT®
FALLPROTEC
Height Safety Products

02 - 03	SECUROPE EN 795 class C
04	SECUROPE on concrete slab
05	SECUROPE on cold deck
06	SECUROPE on a standing seam roof
07	SECUROPE Multipost
08 - 09	SECUROPE Vertical EN 353-2
10	SECUROPE
11	SECURAIL Horizontal EN 795 class D
12	SECURAIL Vertical EN 353-1
13	SAFE ACCESS EN 795 class D
14	SKYWALK EN 795 class E
15	SAFELADDER EN 353-1
16	TRAVERSING SAFELADDER
17	TELESCOPIC SAFELADDER
18	SAFELADDER ACCESSORIES
19	ROPE CLIMBER EN 1808
20	ACCESS EQUIPMENT EN 1808

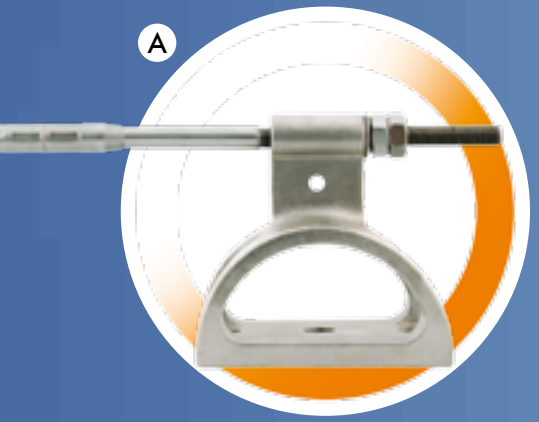

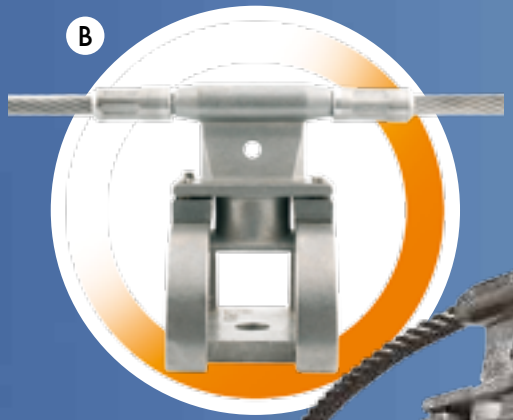

SECUROPE life line components.

Composants de la ligne de vie SECUROPE.
SECUROPE Komponenten.
Componentes de la línea de vida SECUROPE.

A End anchor fitted with turnbuckle.
Ancre terminale équipée d'un tendeur.
Endkonsole mit Gewindespanner.
Soporte terminal equipado con tensor.

B Intermediate anchor.
Ancre intermédiaire.
Verstellbare Zwischenkonsole.
Soporte intermedio.

C End anchor fitted with an energy absorber.
Ancre terminale équippée d'un absorbeur d'énergie.
Endkonsole mit Falldämpfer.
Soporte terminal equipado con absorbedor de energía.

D Curve formed between 2 intermediate anchors.
Courbe maintenue entre 2 ancres intermediaries.
Kurve mit 2 Zwischenkonsolen.
Curva formada por 2 soportes intermedios.

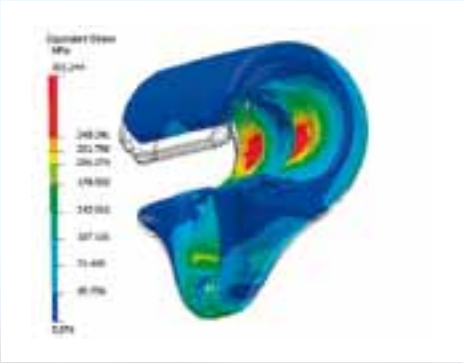

E

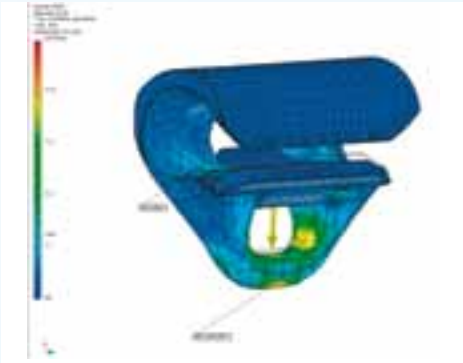

E Glider fitted with safety lock.
Coulisseau équipé d'un diapositif d'ouverture par double actions.
Seilgleiter mit automatischem Verschluss.
Carro de traslación equipado con doble sistema de cierre.

C

F

F SECUROPE may be installed on ground or wall or ceiling configurations.
SECUROPE s'installe au sol ou au mur et plafond.
SECUROPE Wand,- Boden und Deckenmontage möglich.
SECUROPE Puede ser instalado con configuración suelo, pared o techo.

SECUROPE on concrete slab.
SECUROPE sur dalle béton.
SECUROPE auf Betondach.
SECUROPE instalado sobre cubierta de hormigón.

F Stainless steel post fitted with a waterproofing collar.
Potelet inox avec casquette pour relever d'étanchéité.
Edelstahlkonsole mit Abdichtung.
Poste de acero inoxidable con collar para asegurar la estanqueidad.

G Galvanized steel post.
Potelet en acier galvanise.
Verzinkte Konsole.
Poste de acero galvanizado.

SECUROPE on cold deck.

SECUROPE sur bac froid.
SECUROPE auf Trapezblech Dachkonstruktion.
SECUROPE sobre cubierta tipo cold Deck.

A Fixing plate with self tapering screws.
Plaque de fixation avec vis auto foreuses.
Edelstahlkonsole mit selbstschneidenden Schrauben und Gummidichtung- Trapezblech.
Placa de fijación con tornillería autoperforante.

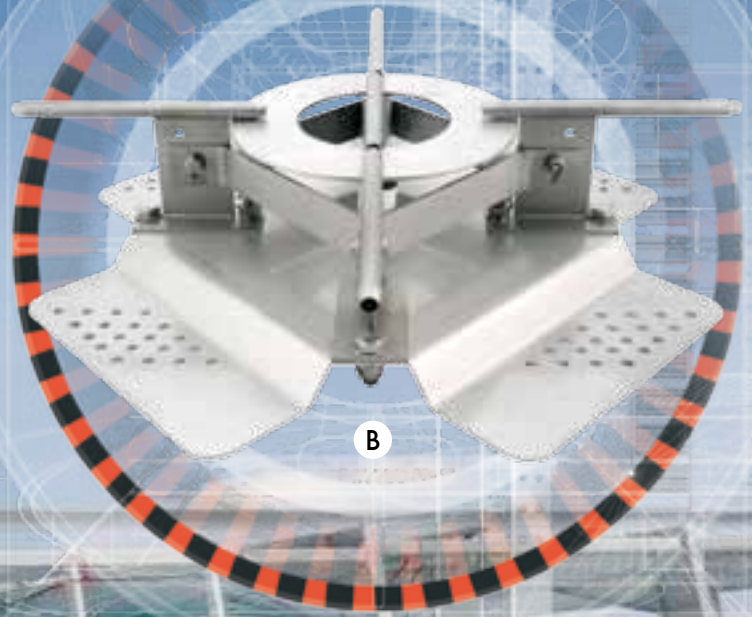

B Line switch to be fixed on cold deck.
Aiguillage a fixer sur bac froid.
Weiche für Trapezblechkonstruktion.
Cruce de vías fijado sobre cubierta tipo cold Deck.

SECUROPE on a standing seam roof.
SECUROPE sur toiture à joints debouts.
Edelstahlkonsole auf Blechfalzdach geklemmt.
SECUROPE sobre cubierta Kalzip.

Multipost designed for fixing on fragile structures like hot deck, wooden roof.
Multipost potelet pour fixation sur toiture fragile comme bac chaud ou toiture bois.
Universalkonsole zur Montage auf fragilen Dachkonstruktionen wie Trapezblechen und Holzkonstruktionen.
Multipost poste para fijación sobre cubiertas frágiles, de chapa o madera.

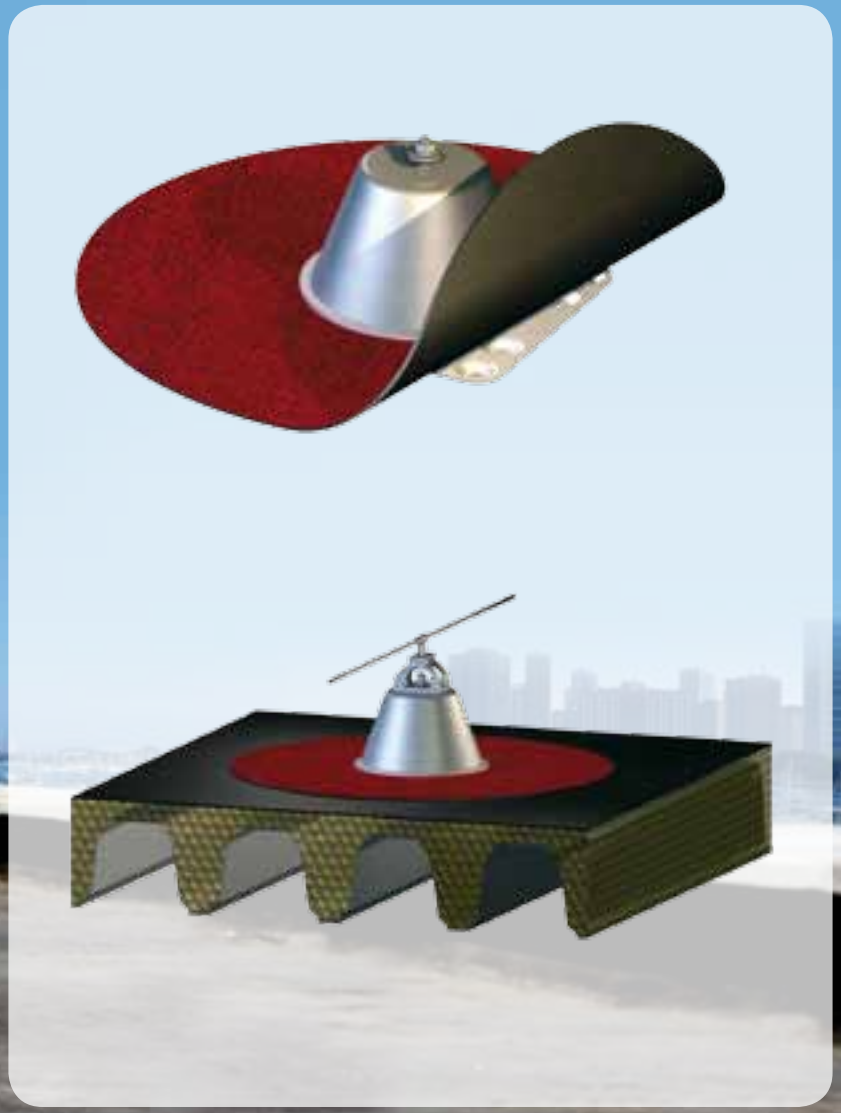

1
1
3
2
45°
194 R
182 R
103
60
22.5°
167
45°

Vertical Securope, guided type fall arrester including a stainless steel wire rope.
1. Top and bottom anchors
2. Intermediate anchors in plastic
3. Fall arrester

Securope Vertical, mobile Absturzsicherung incl. Edelstahlseil.
1. Obere und untere Konsolen
2. Mittlere Konsolen aus Plastik
3. Vertikaler Läufer

Securope Vertical, antichute mobile incluant un câble en inox.
1. Ancres supérieure en inférieure
2. Ancres intermédiaires en plastique
3. Antichute

Securope Vertical, anticaidas móvil incluido cable de acero inox.
1. Anclajes superiores e inferiores
2. Anclajes intermedios plasticos
3. Anticaidas

1-2-3-4-5
Anchor devices designed to be fixed on vertical, horizontal or inclined surface.
Dispositifs d'ancrage destines à être fixé sur une surface vertical, horizontale ou inclinée.
Anker für horizontale, vertikale und geneigte Flächen.
Dispositivo de anclaje diseñado para fijación en superficie vertical, horizontal o inclinada.

6
Anchor device designed to be mounted in combination with a fixing assembly for cold deck or standing seam roof.
Dispositif d'ancrage conçu pour être monté en combinaison avec un ensemble de fixation pour toiture à joint debout ou bac froid.
Anker für Montage auf speziellen Konsolen für Trapezdächer und Falzdächer.
Dispositivo de anclaje diseñado para montar en combinación con conjunto de fijación para la cubierta deck o de junta alzada.

A SECURAIL on a cold deck.
SECURAIL sur bac froid.
SECURAIL of Trapezblech Konstruktion.
SECURAIL sobre cubierta tipo cold Deck.

B Trolley VIA 1 for ground configuration.
Chariot VIA 1 pour configuration au sol.
Laufwagen VIA 1 für Bodenausführung.
Carro VIA 1 configuración suelo.

C Trolley VIA 5 for wall configuration.
Trolley VIA 5 pour configuration au mur.
Laufwagen VIA 5 für Wandausführung.
Carro VIA 5 configuración pared.

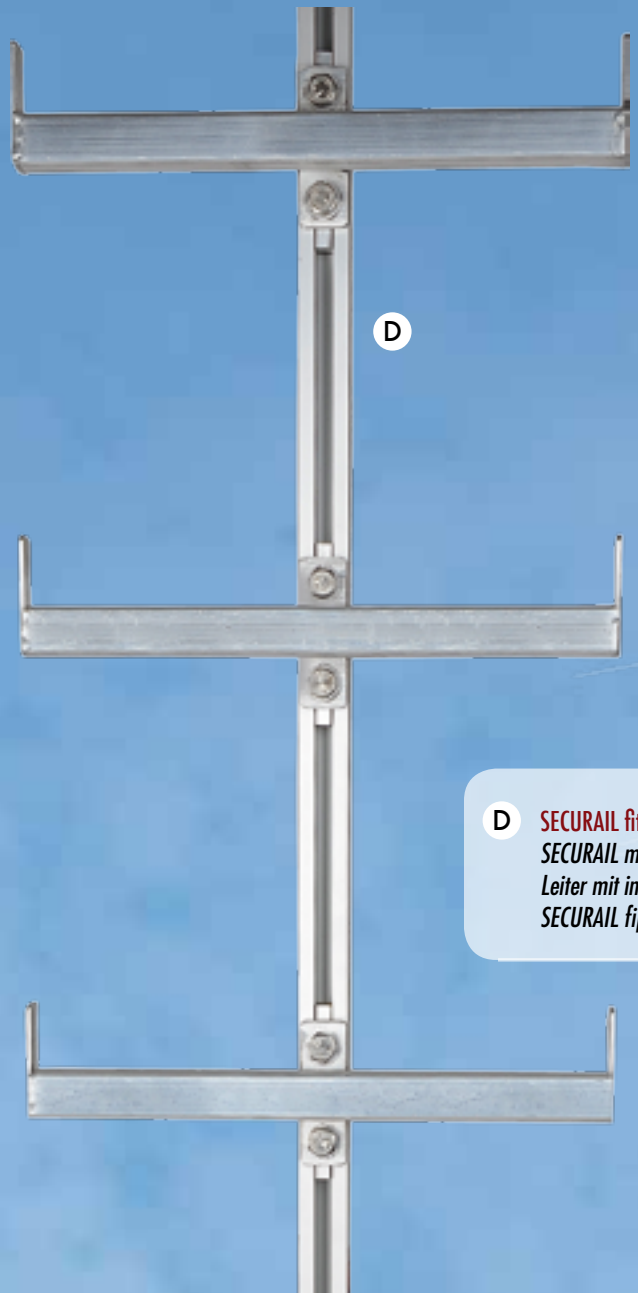

D

E

D SECURAIL fitted with rungs to form a ladder.
SECURAIL monté avec des echelons pour réaliser une échelle.
Leiter mit integriertem Fallschutz - SECURAIL.
SECURAIL fijado a escalones para realizar una escalera.

E Fall arrest trolley VIA 4 with automatic locking device in case of a fall.
Chariot anti chute VIA 4 équipé d'une mâchoire qui stoppe automatiquement la chute.
Laufwagen mit Fallstopp für schrägen und vertikalen Einsatz.
Carro anticaídas VIA 4 equipado con freno automático en caso de caída.

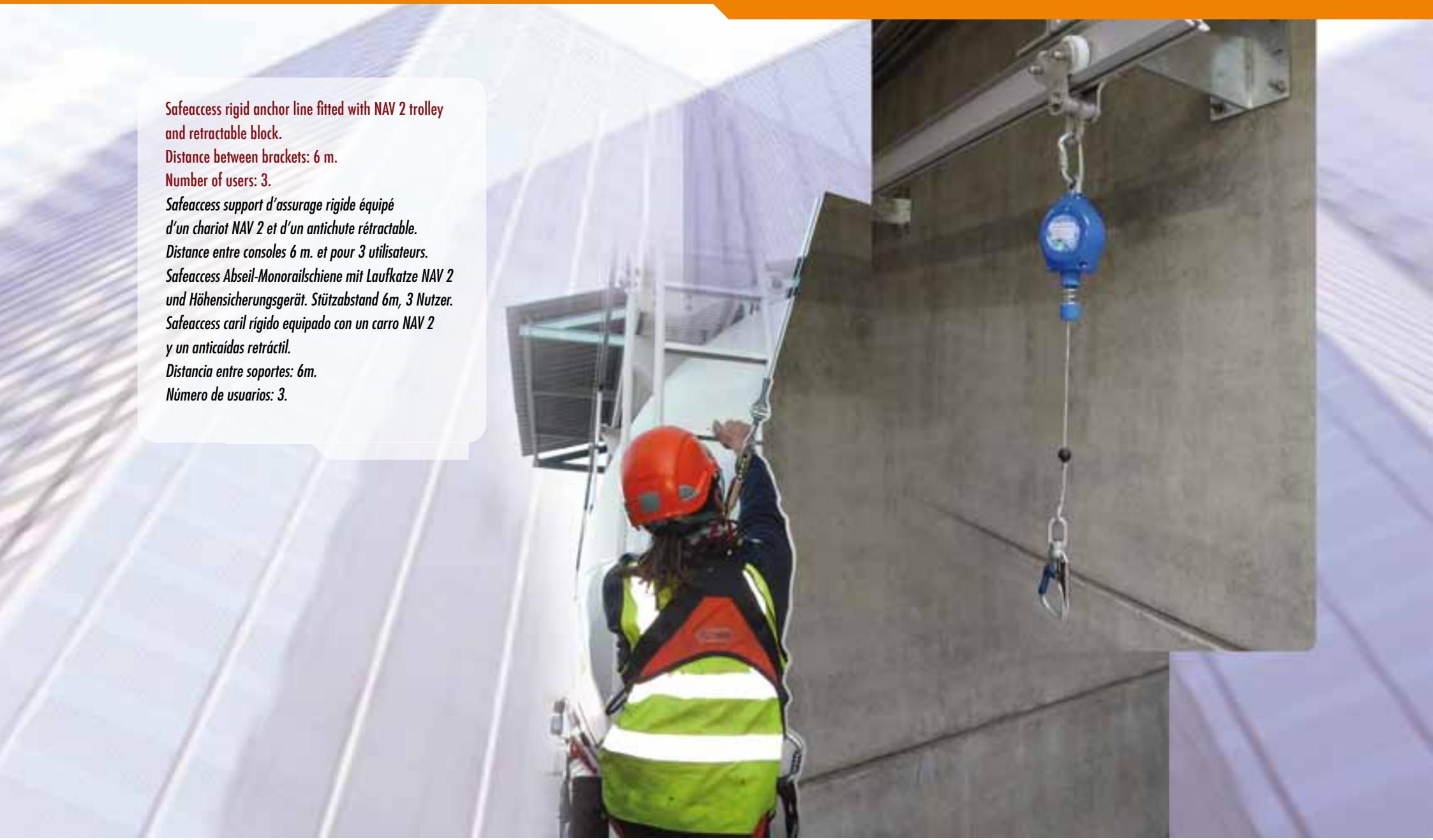

Safeaccess rigid anchor line fitted with NAV 2 trolley and retractable block.
Distance between brackets: 6 m.
Number of users: 3.

Safeaccess support d'assurage rigide équipé d'un chariot NAV 2 et d'un antichute rétractable.
Distance entre consoles 6 m. et pour 3 utilisateurs.

Safeaccess Abseil-Monorailschiene mit Laufkatze NAV 2 und Höhensicherungsgerät. Stützabstand 6m, 3 Nutzer.

Safeaccess caril rígido equipado con un carro NAV 2 y un anticaídas retráctil.
Distancia entre soportes: 6m.
Número de usuarios: 3.

Skywalk dead weight anchor device which relies solely on mass and friction without any penetration in the roof waterproofing.

Skywalk corps mort qui repose uniquement sur la masse et la friction sans aucune pénétration à travers le système d'étanchéité de la toiture.

Skywalk Ankersystem auf Basis von Eigengewicht und Friktion welches ohne Dachdurchdringung auf die Dach-isolierung montiert werden kann.

Skywalk peso muerto anclado únicamente por la masa y fricción sin necesidad de perforar la impermeabilización de la cubierta.

A Botom end stop.
Butée basse.
Endanschlag-Securail unten.
Tope inferior.

B SAFELADDER is a ladder which incorporates a safety rail into the upright.
L'échelle SAFELADDER intègre un rail antichute dans le montant de l'échelle.
Sicherheitsleiter im Baukastensystem für Herstellung von Aufstiegen mit integriertem Fallschutz-Securail.
Escalera SAFELADDER con carril integrado en el lateral.

Traversing Safeladder for window cleaning.

Echelle Safeladder mobile en translation pour l'entretien des façades.

Verfahrbare SAFELADDER als Reinigungsanlage für Fassaden.

Escalera Safeladder móvil, para mantenimiento y limpieza de fachadas.

D

Telescopic Safeladder as a anti intrusion device.
Echelle télescopique Safeladder contre les intrusions.
Teleskopierbare SAFELADDER gegen unbefugtes Benutzen.
Escalera telescópica con accesorio anti-intrusión.

Safety hoops
Crinoline
Rückenschutz
Protección dorsal

Platform over parapet
Plateforme de passage d'acrotère
Zugang über Attika
Plataforma de acceso

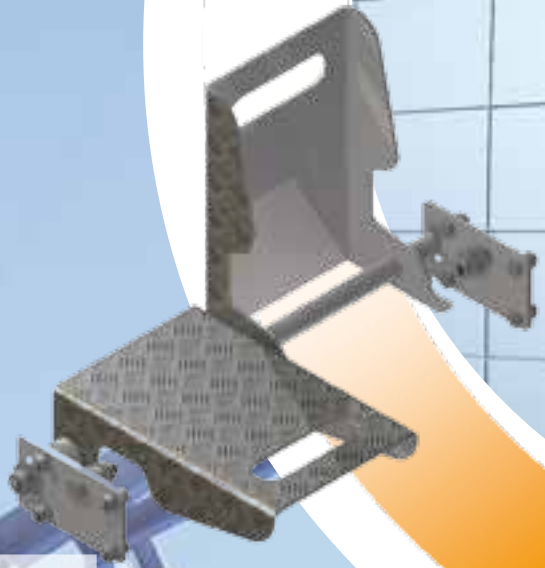

Foot rest
Repose pieds
Leiter Platform
Plataforma de descanso

Ropeclimber, hoist for man ridding capacity 300 Kg at 15 m/min, autonomy of battery 600 m at full capacity.

Treuil Ropeclimber pour levage de personne, capacité 300 Kg à 15 m/min, autonomie de la batterie 600 m de levage avec une charge de 300 Kg.

Ropeclimber, Treibscheiben-Winde für Personentransport, 300kg Nutzlast, 15m/min Hubgeschwindigkeit, Batteriedauer für 600m unter voller Last.

Ropeclimber para la elevación de personal, carga max 300 Kg a 15m/min, autonomia de la bateria 600 m de elevación con 300 Kg de carga.

A Suspended Platform traversing on a monorail.
Plateforme suspendue se déplaçant sur un monorail.
Hängebühne mit Monorail-Schiene.
Andamio motorizado con sistema monocarril.

Safeaccess rail for suspended platform.
Hand operated trolley NAV 1.
Rail Safeaccess pour plateforme suspendue.
Chariot à translation manuelle NAV 1.
Safeaccess für Motorbühne.
Manuelle Laufkatze NAV 1.
Caril Safeaccess para cesta suspendida.
Carro de traslación manual NAV 1.

DEALER:

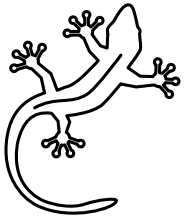

FALLPROTEC SA
LUXEMBOURG

43-45, ZA Op Zaemer
L-4959 Bascharage

Tel: +352 26 55 09 30
Fax: +352 26 55 09 30 55
email: marketing@fallprotec.com
www.fallprotec.com

FALLPROTEC SA
GERMANY / co FBA Gonyl

Postfach 510602
D-50942 KÖLN

Tel: +49 221 99 76 527
Fax: +49 221 27 11 047

FALLPROTEC SL
SPAIN

C/ Eduard Calveti i Pintó 4
Pol. Ind. Vallmorena
08339 VILASSAR DE DALT

Tel: +34 938700165
Fax: +34 677032597
Email: jose@fallprotec.com